2025年度 第51回 西日本バレーボール大学男子選手権大会
【決勝トーナメント戦 組み合わせ】

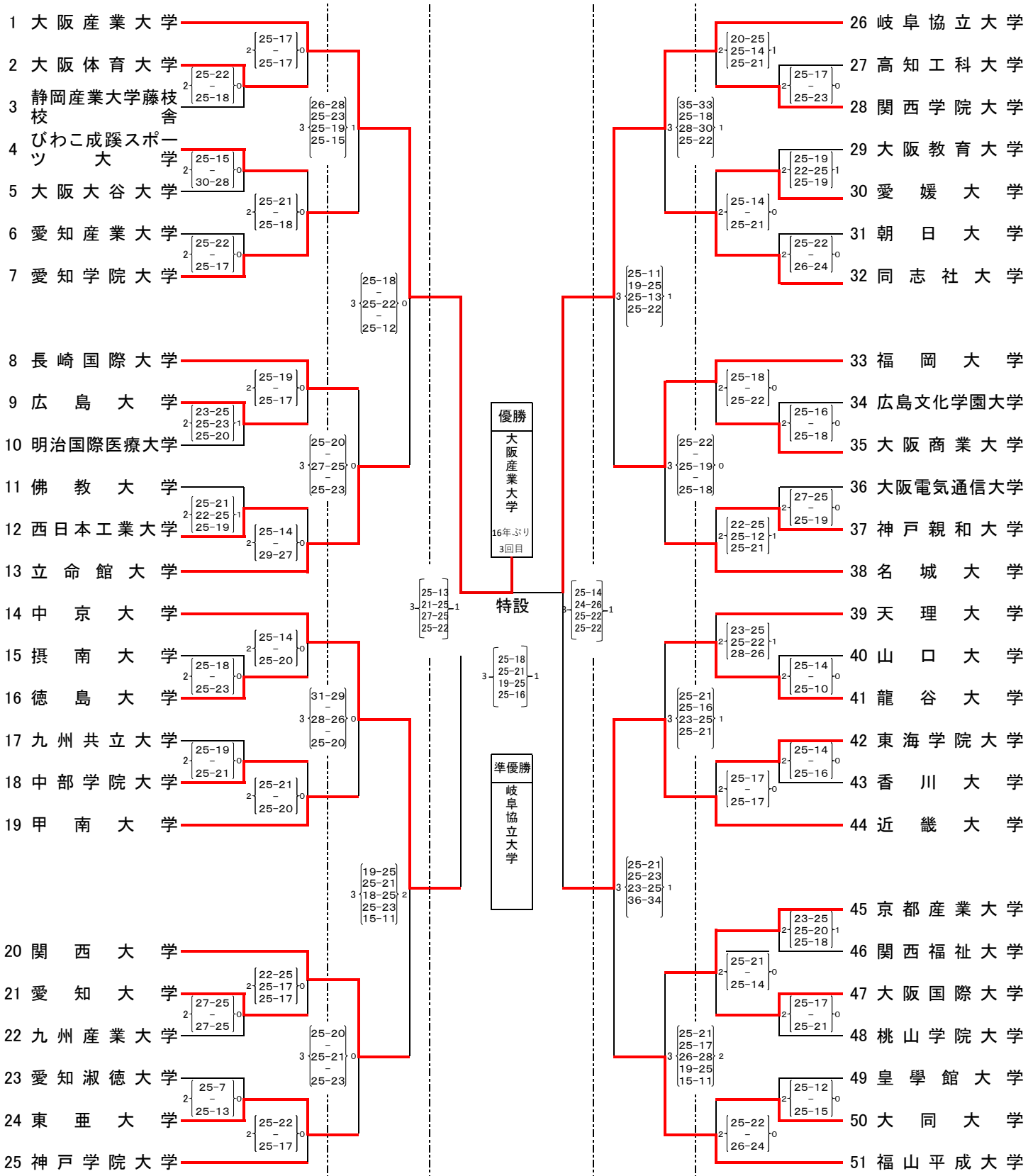

設定時間	開館時間		競技フロア開放		試合会場	
	9:00		27日	28日・29日		A・B・C・D・特コート… ヴィクトリーナ・ウインク体育館
			9:19	9:15		E・F・Gコート… 加古川市立総合体育館(メイン)
	第1試合プロトコール		第1試合開始			Hコート… 加古川市立総合体育館(サブ)
	27日	28日・29日	10:00			
	9:49	9:45				